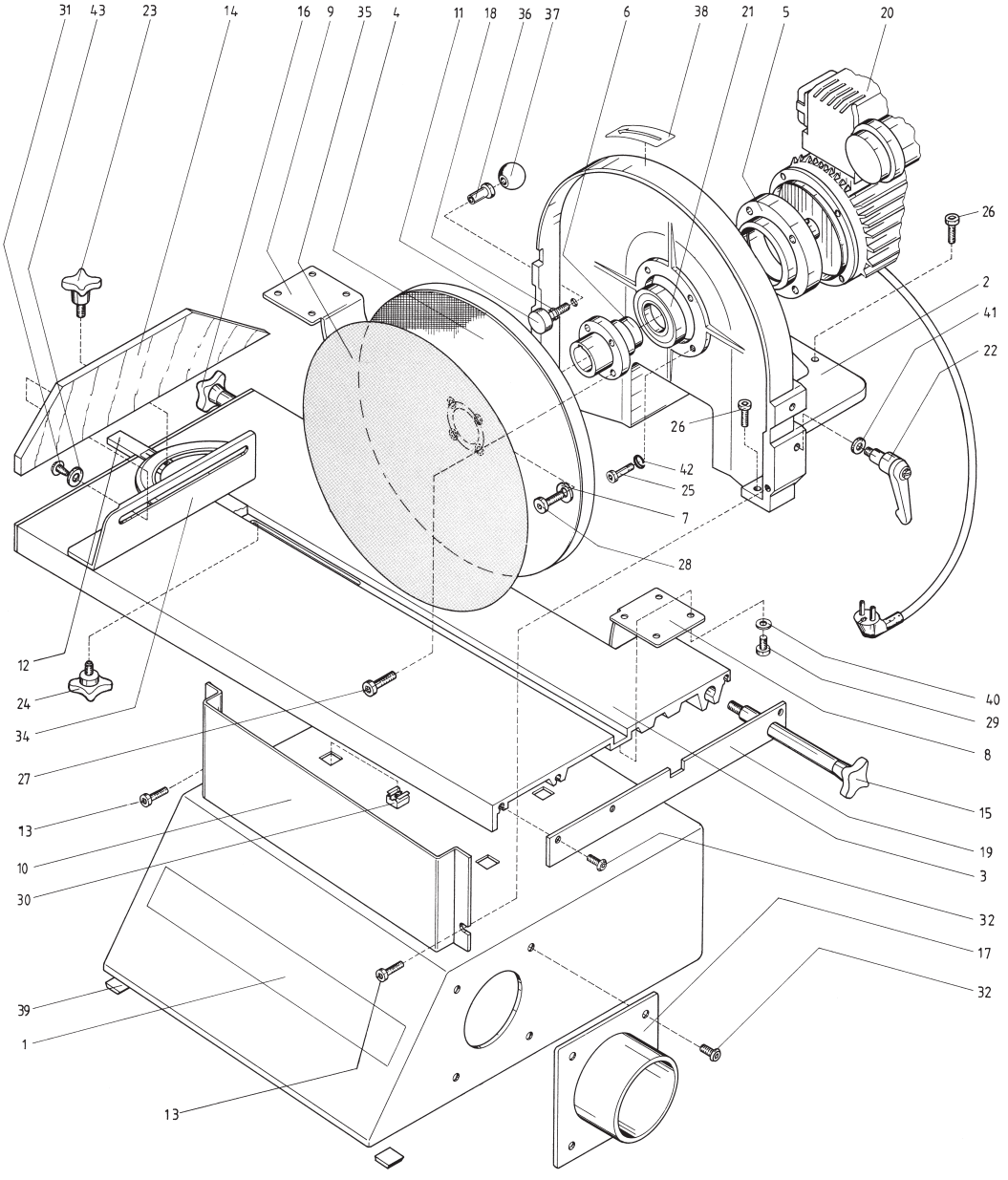
31
43
23
14
16
9
35
4
11
18
36
37
6
38
21
5
20
26
2
41
22
26
42
25
7
28
12
24
34
27
13
10
30
39
1
13
40
29
8
15
19
3
32
17
32