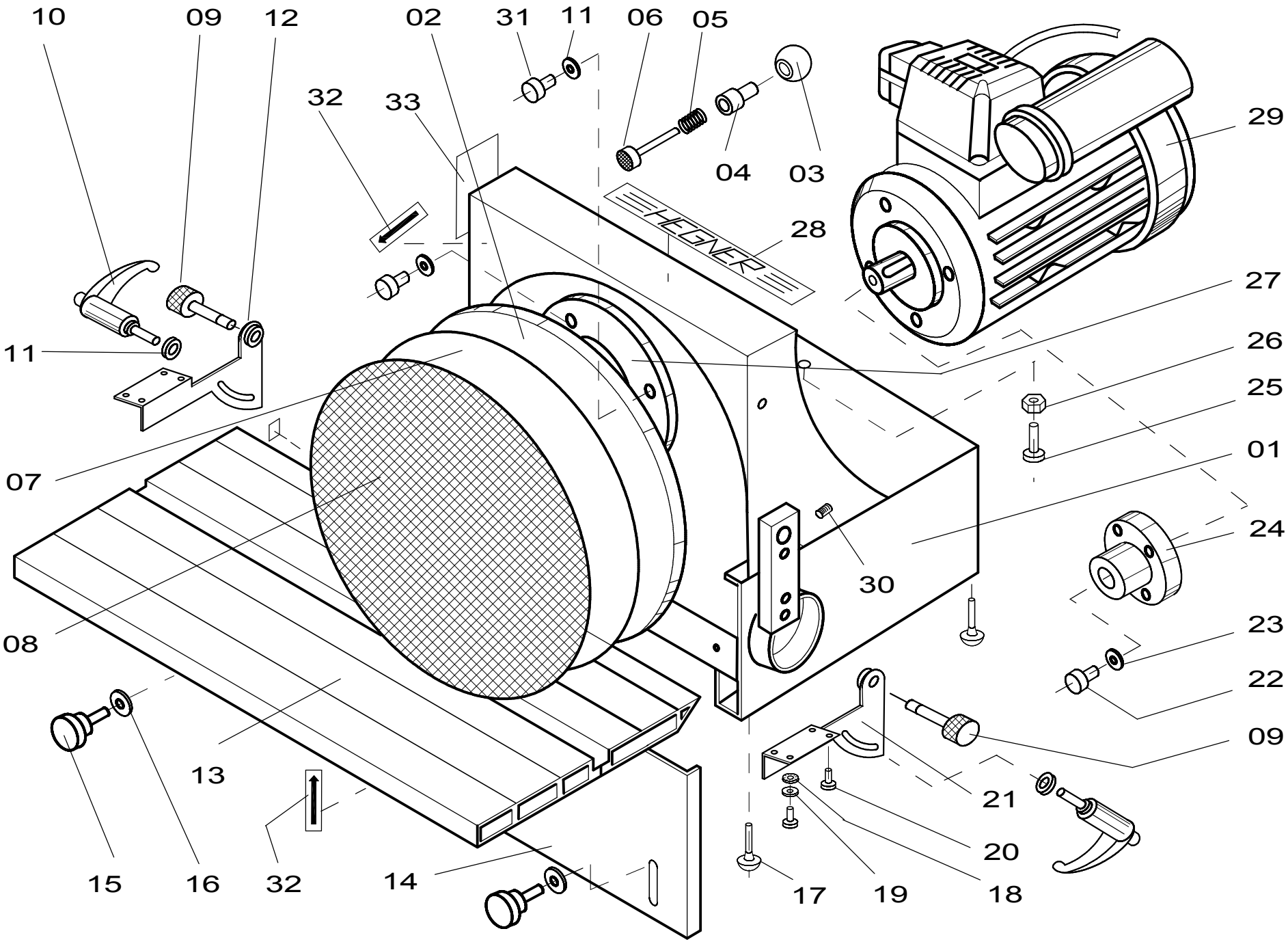
10
09
12
02
31
11
06
05
32
33
04
03
29
28
27
26
25
01
24
23
22
09
11
07
08
30
13
15
16
32
14
21
20
19
18
17